ORVIBO

MixSwitch · Bach

智 能 开 关

使 用 说 明 书

欢迎使用

MixSwitch • Bach 智能开关是采用Zigbee无线通信协议的86型无线智能开关，可以替代传统标准86型开关面板，实现对灯具的智能化改造。
MixSwitch • Bach支持欧瑞博专有的MixCtrl™ 技术，您可以自定义每个按键的功能，控制其他设备或情景模式。

产品功能

① 开关灯
可以通过开关按键、手机App、MixPad语音、传感器联动等多种方式控制开关灯。

② 一键情景
在“智家365”App上自定义“回家”“睡眠”等情景模式即可在手机App或 MixPad上实现一键开启情景。也可以设置到MixSwitch按键上，通过按键开启情景。

③ 操控更多设备
搭配欧瑞博窗帘电机、智能红外遥控器、智能灯等其他设备，可以实现开关窗帘、调节灯光亮度、调节空调温度、播放音乐等功能。

包装清单

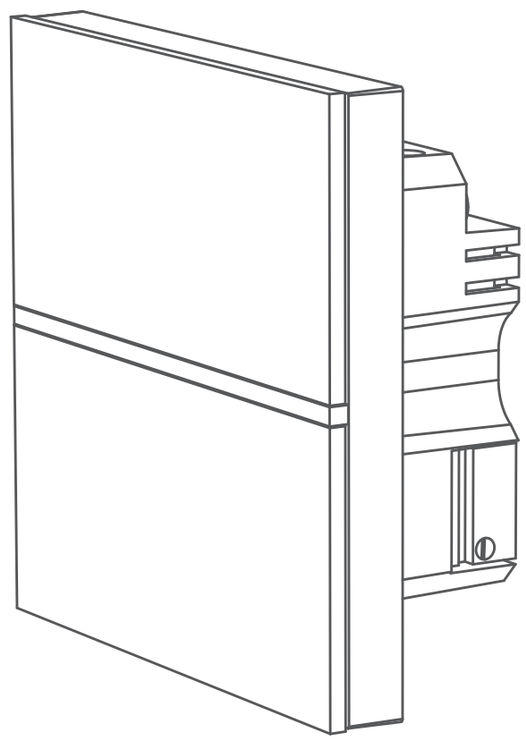

智能开关 x1

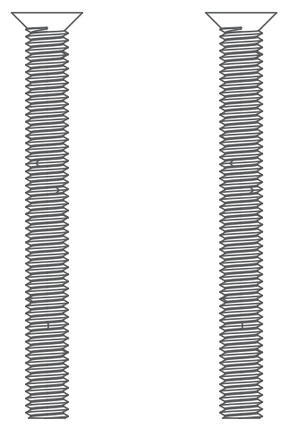

安装螺丝 x2

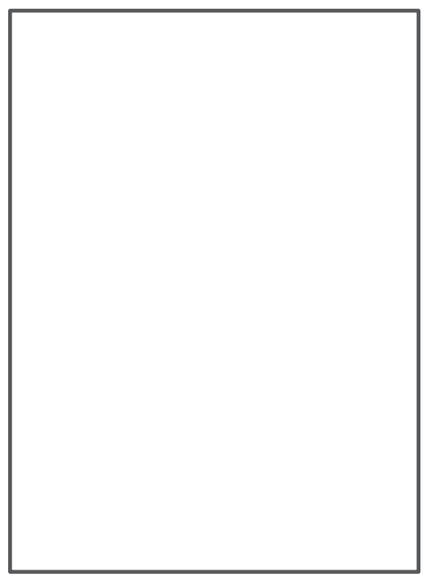

说明书 x1

安装注意事项

本产品采用 220 V市电供电，必须由专业电工安装，安装前请关闭总闸，请勿带电操作。在安装过程中有任何疑问，请及时拨打官方服务热线400-060-6050或在官方微信公众号【**ORVIBO欧瑞博**】中联系在线客服。

① 本产品需要零火线供电，根据电工作业规范，零线一般是蓝色或黑色电线。
② 本产品需要搭配 MixPad 等具有网关功能的产品使用，请提前确认MixPad工作正常。

③ 请自备M4的螺丝刀、测电笔、电工胶布等工具。
④ 本产品仅限室内使用，请勿在浴室等潮湿环境使用。
⑤ 请不要用酒精、药品及腐蚀性的溶剂等擦拭产品。
⑥ 不能用于控制医疗设备、生命支持设备等。

下载App

在应用商店搜索“智家365”，或扫描以下二维码下载“智家365”App。

扫码下载「智家365」App

安装步骤

① 关闭电源总闸，并确认暗盒内壁无水泥等附着物。将暗盒内的电源线长度修剪到10cm左右。

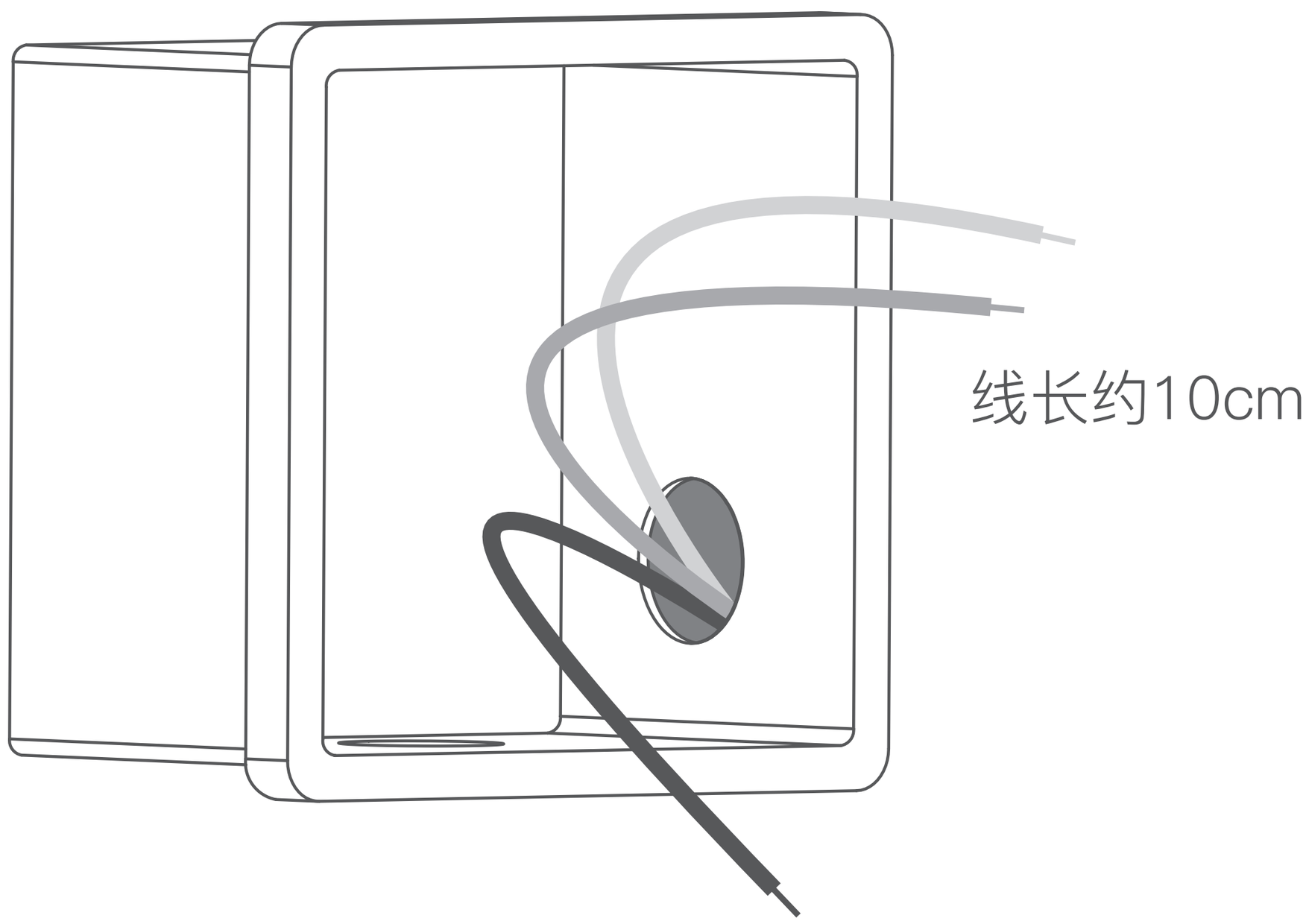

② 使用一字螺丝刀撬开面板。

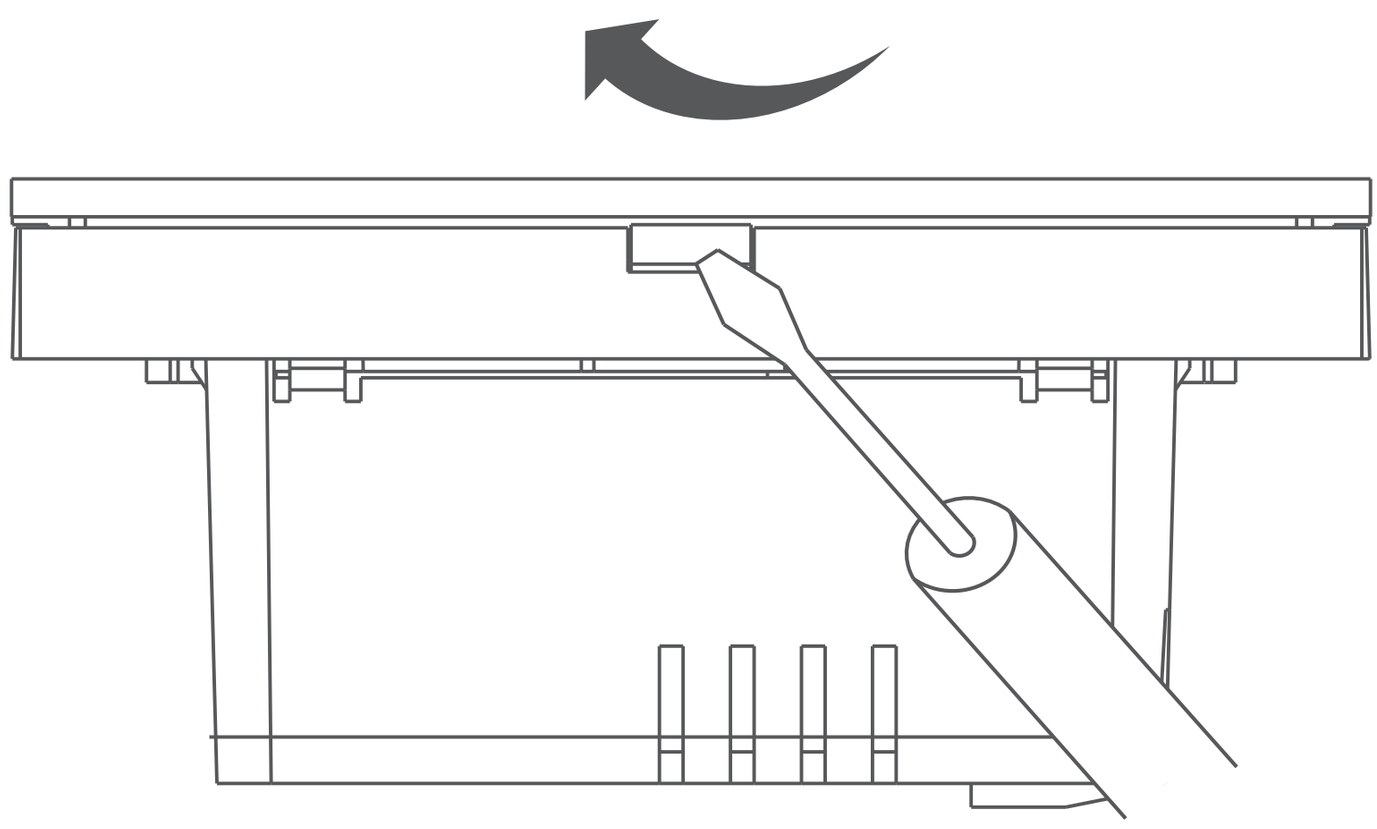

③ 将火线接入开关面板底壳的L接口，零线接入底壳的N接口，灯控线接入底壳的L1/L2/L3/L4 接口，确认电源线与开关接线柱接触良好，无裸露的铜线。

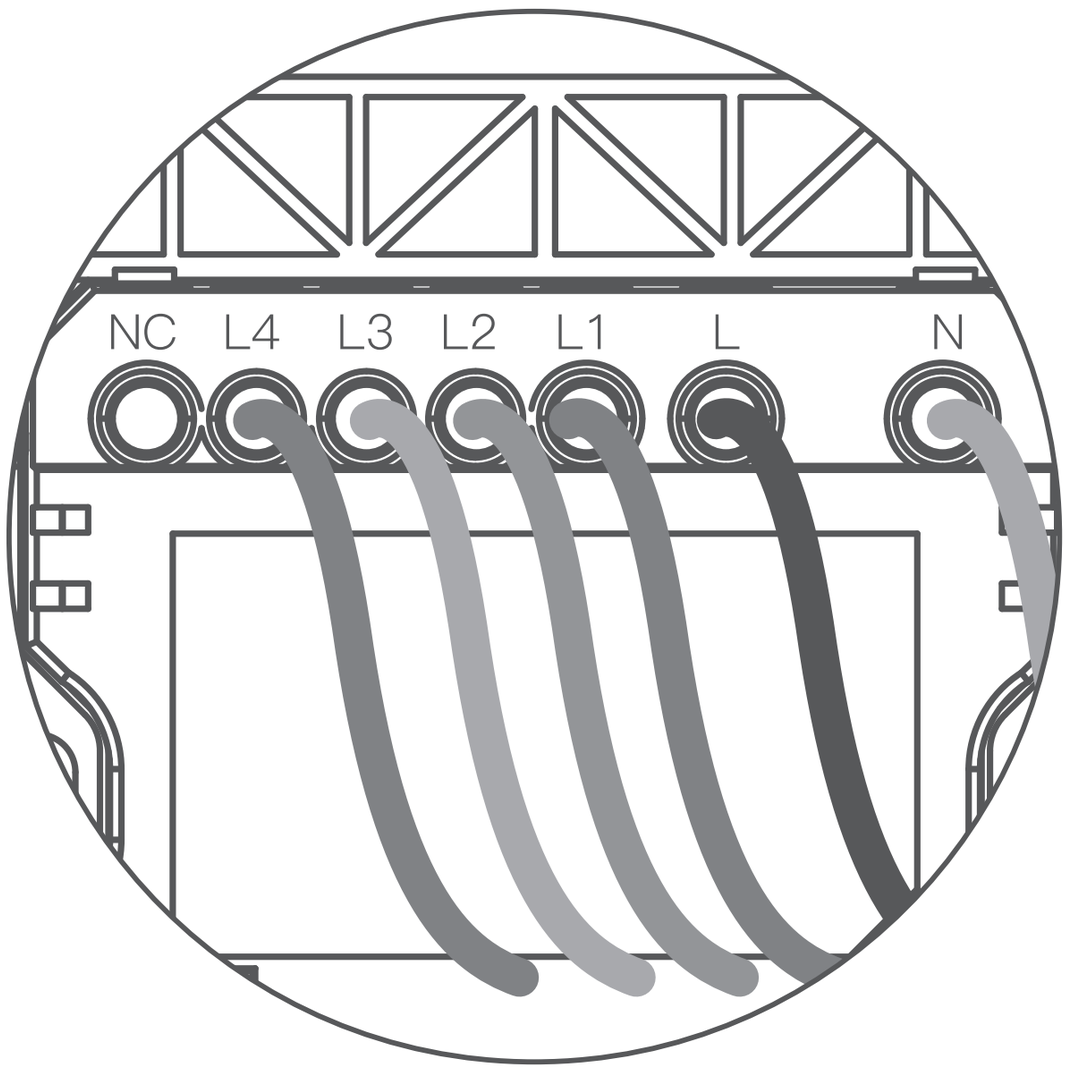

④ 使用安装螺丝将开关底盒固定到暗盒上，并扣合按键盖板。

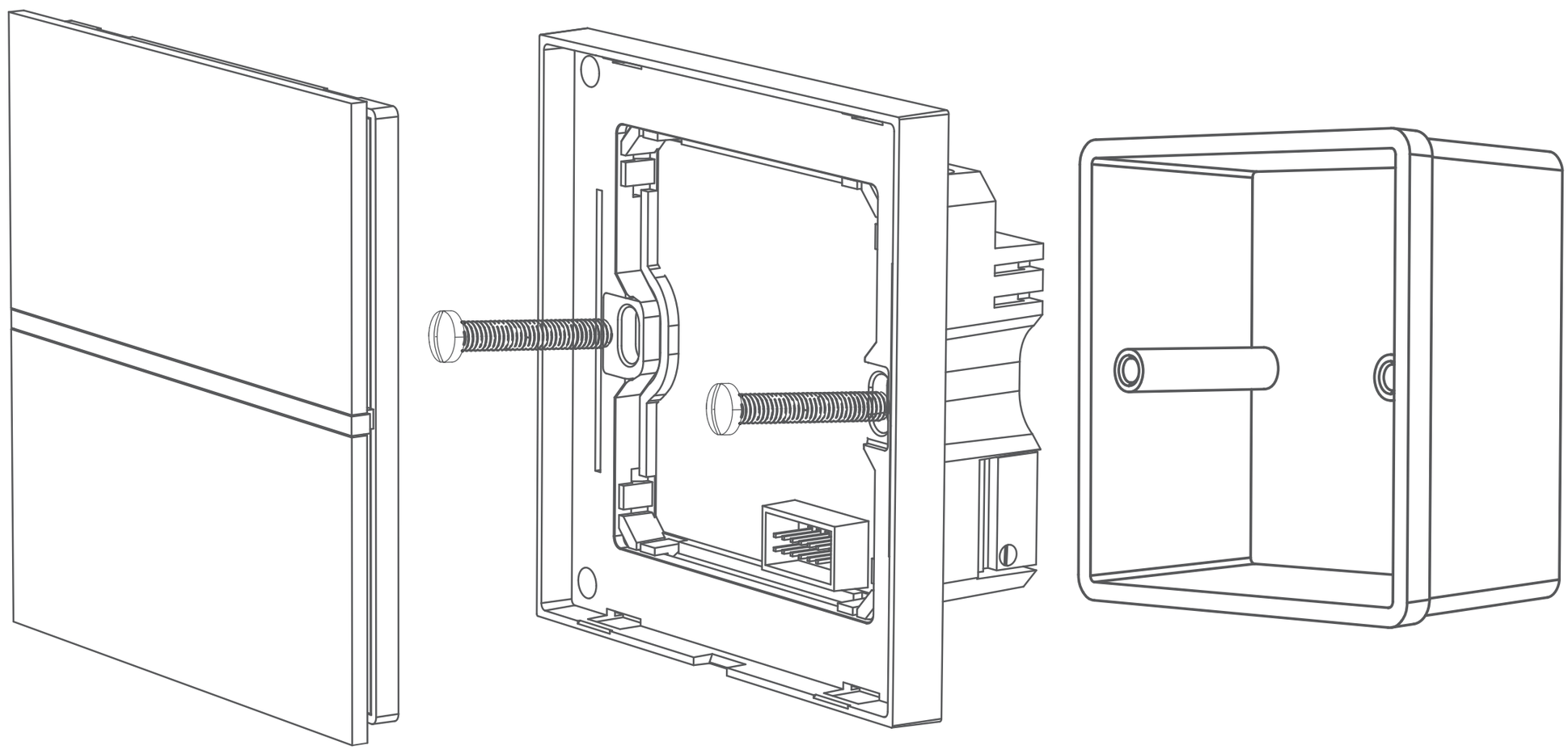

⑤ 开启电源总闸，按开关面板按键，可正常控制灯光即说明安装正确。

配置和使用指南

① 开关上电后即进入待配网状态。

② 打开“智家365”App，再次扫描第3页二维码，搜索MixSwitch · Bach智能开关。根据App提示将MixSwitch · Bach智能开关添加到MixPad。

③ 绑定场景及设备控制功能。

· 在App中，进入“智能”，设置“回家”“离家”等场景模式。

· 在App中，进入“家”，在相应“房间”找到对应的MixSwitch · Bach智能开关，将场景模式或设备动作绑定在每个按键上。

④ 使用开关。

· 控制灯具时：指示灯低亮，灯具熄灭；
指示灯高亮，灯具常亮。

· 控制场景或设备时：
指示灯高亮3s后低亮，代表触发场景或设备控制 功能。

注：

按键绑定为场景模式或其他设备后，仍可通过App或场景、自动化等功能控制对应回路的灯光开/关。在App上删除按键绑定的场景模式或其他设备后，按键功能恢复到出厂默认对应状态。

恢复出厂设置

当智能开关不能正常入网或需要加入到其他智能网关时，连续按4次任意开关键，第5次长按直到面板指示灯快速闪烁，智能开关即恢复出厂设置， 进入组网状态。

产品参数

产品型号	四键开关 B10W4 八键开关 B10W8
产品尺寸	86×86×38.3mm
面板尺寸	86x86x12mm
额定电压	100–240V~
额定电流	50/60HZ
最大负载	Max800W/路
总负载	Max 1200W (共4路)
无线协议	Zigbee 3.0
工作环境	温度–15℃~50℃，湿度≤90%RH
执行标准	GB/T 16915.1 GB/T 16915.2 IEC60669–2–1

电器电子产品有害物质申明

部件名称	有毒有害物质或元素					
	铅 (Pb)	汞 (Hg)	镉 (Cd)	六价铬 (Cr(VI))	多溴联苯 (PBB)	多溴二苯醚 (PBDE)
塑料件	○	○	○	○	○	○
金 属	○	○	○	○	○	○
电路板	×	○	○	○	○	○
附 件	○	○	○	○	○	○

本表格依据SJ/T 11364的规定编制。

○ 表示该有害物质在该部件所有均质材料中的含量均在GB/T 2 6572-2011规定的限量要求以下。

× 表示该有害物质至少在该部件的某一均质材料中的含量超出G B/T 26572-2011规定的限量要求。

根据SJ/T11364标准，本产品及其某些内部部件或外部组件上可能带有环保使用期限标识，取决于组件和组件制造商，产品及其组件上的使用期限标识可能不同，组件的环保使用期限以其环保使用期限标识为准。

售后保障

根据《中华人民共和国消费者权益保护法》和《中华人民共和国产品质量法》,我们向您承诺:

① 凭此保修条例和相关销售发票可获得本公司免费保修服务，如不能出示销售证明，该产品的免费保修期将自其生产日期算起;

② 发生性能故障(人为因素除外)，但产品零部件完整、外观无损，可享受自售出之日起，7日内退货或换货服务，15日内换货或免费保修服务;

③ 发生性能故障(人为因素除外)，可享受自售出之日起，1年内免费保修服务;

④ 返修产品若需要邮寄，邮寄费用需参考本公司售后维护费用标准;

⑤ 经销商向您作出本公司保证以外的其他承诺，本公司不承担任何责任。

非保修条例

本公司对以下情形不承担保修责任：

1.非正规渠道购买或产品SN条码被人为涂改、撕毁；

2.超出保修期或无法提供正规购买凭证（发票、销售单据等）；

3.地震、水灾、火灾、雷击自然灾害及战争等不可抗力导致的损坏；

4.用户或第三方自行拆装、组装或在非授权维修点维修导致的损坏；

5.不当使用或用电环境因素造成产品损坏，如超负荷、负载短路、接线错误等导致保险丝熔断或其他元件损坏。

请遵守上述规定，确保产品正常使用。非保修范围内产品的故障与损坏，本公司提供有偿维修服务，具体请咨询客服。

合格证 已检验